Dopyt

Panasonic

PROPOJOVACÍ KABELY PRO SNÍMAČE HL-G

HL-G1CCJ2
Cable for HL-G sensor

- Rôzne dĺžky káblov

POPIS PRODUKTU

ŠPECIFIKÁCIA
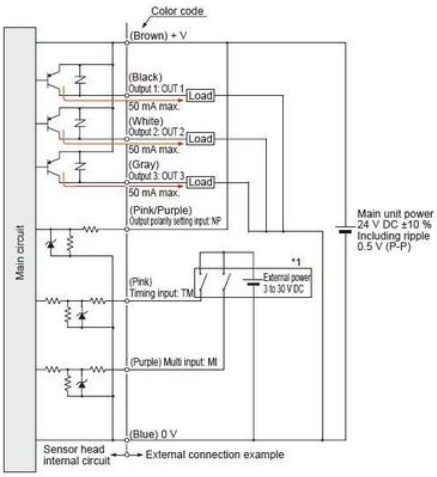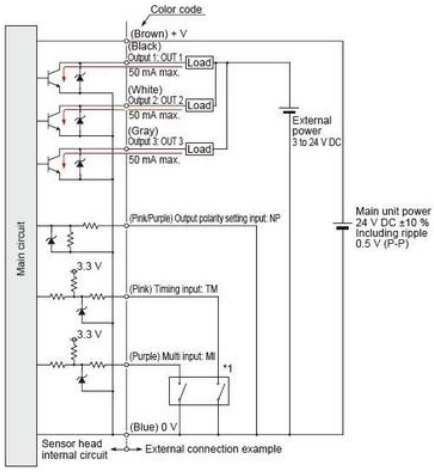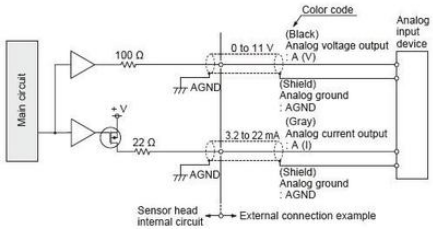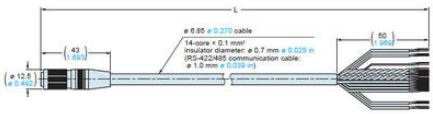
Dĺžka kábla	2 m